ABT PROJEKT
architektura budownictwo technologie

Pracownia Projektowa „ABT" 55-200 Oława, ul. Brzeska 26/9 tel/fax 71 303-36-99 www.abtprojekt.pl e-mail: abt_olawa@o2.pl

PROJEKT BUDOWLANY

INWESTOR:	**Publiczna Szkoła Podstawowa nr 1 ul. Świętochowskiego 1 55-220 Jelcz-Laskowice**
OBIEKT I PRZEDMIOT OPRACOWANIA:	**Przebudowa pomieszczeń szatni w budynku Publicznej Szkoły Podstawowej**
KATEGORIA OBIEKTU :	**IX**
ADRES INWESTYCJI :	**Obręb [0002] Laskowice jedn.ewid. [021503_4] Jelcz-Laskowice-miasto działka nr 52/2 AM-48**
JEDNOSTKA PROJEKTOWA :	**Pracownia Projektowa „ABT" ul. Brzeska 26/9, 55-200 Oława tel/fax (71) 303-36-99 www.abtprojekt.pl, e- mail: abt_olawa@o2.pl**

OŚWIADCZENIE PROJEKTANTA

Na podstawie art. 20 ust.4 ustawy z dnia 7 lipca 1994r.- Prawo Budowlane (Dz. U. z 2013r. Poz.1409 z późń. zm.)
OŚWIADCZAM, że projekt budowlany
został sporządzony zgodnie z obowiązującymi przepisami oraz zasadami wiedzy technicznej.

PROJEKTANT :

Branża
architektura + konstrukcja
inż. Tomasz Butwicki
upr. nr 124/DOŚ/03

inż. TOMASZ BUTWICKI
uprawnienia budowlane do projektowania
i kierowania robotami bez ograniczeń
w specjalności konstrukcyjno-budowlanej
oraz do projektowania w ograniczonym zakresie
w specjalności architektonicznej
UPR BUD nr ew. 124/DOŚ/03

OŁAWA – kwiecień, 2016 rok **Egzemplarz nr**

Pracownia Projektowa„ABT" 55-200 Oława, ul. Brzeska 26/9 tel/fax 71 303-36-99 www.abtprojekt.pl e-mail:abt_olawa@o2.pl

SPIS ZAWARTOŚCI PROJEKTU

1. **Plan sytuacyjny**

2. **Załączniki**

Nr 1 – Uprawnienia projektantów

3. **Informacja dotycząca bezpieczeństwa i ochrony zdrowia**

4. **Część architektoniczno - budowlana**

   - **Opis techniczny**
   - **Część rysunkowa**

   - **Szczegóły rozwiązań**

Plan sytuacyjny	- Rys. nr 1
Rzut parteru - inwentaryzacja	- Rys. nr 2
Rzut parteru - wyburzenia	- Rys. nr 3
Rzut parteru	- Rys. nr 4
Rzut parteru - kanalizacja	- Rys. nr 5
Rzut parteru – wodociąg	- Rys. nr 6
Rzut parteru - elektryka	- Rys. nr 7

Poświadcza się, że niniejszy dokument został opracowany w wyniku prac geodezyjnych i kartograficznych, których rezultaty zawiera operat techniczny wpisany do ewidencji materiałów państwowego zasobu geodezyjnego i kartograficznego

Organ prowadzący państwowy zasób geodezyjny i kartograficzny	STAROSTA OŁAWSKI
Identyfikator ewidencyjny materiału zasobu - operatu technicznego	P.0215.2016.489
Data wpisania operatu technicznego do ewidencji materiałów zasobu	23 MAR. 2016
Imię, nazwisko i podpis osoby reprezentującej organ	Z up. STAROSTY mgr inż. Marek Konefał NACZELNIK Wydziału Geodezji i Kartografii Powiatowego Ośrodka Dokumentacji Geodezyjnej i Kartograficznej

HARY
mgr inż. Hubert Chudzik
55-200 OŁAWA ul. Młyńska 40
NIP 912-176-34-40; Regon: 020831004
tel. 600-212-589

Województwo: DOLNOŚLĄSKIE
Powiat: OŁAWSKI
Jednostka ewidencyjna: Jelcz-Laskowice-miasto
Obręb: Laskowice
Arkusz: 48
Działka: 52/2

MAPA DO CELÓW PROJEKTOWYCH

SKALA 1:500
Sekcje mapy: 6.147.15.17.1.4
Układ wsp. płaskich: PL 2000, układ odn.: Kronsztadt 86
GK.6640.384.2016

mgr inż. Zdzisław Chudzik
GEODETA UPRAWNIONY
Uprawnienia G.U.G. i K. nr 1075
55-200 OŁAWA, ul. J. Korczaka 23
tel. 603-918-338

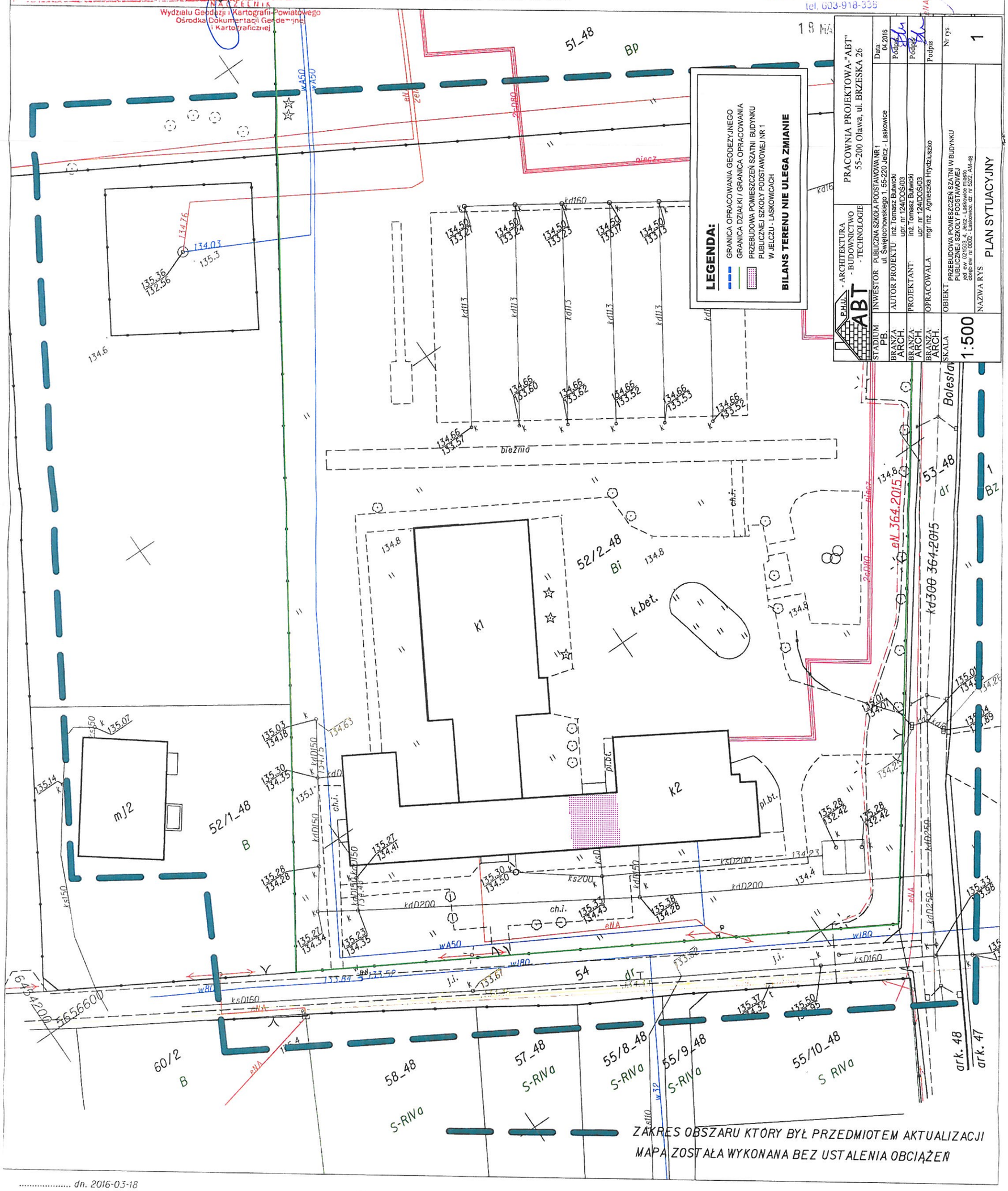

ZAKRES OBSZARU KTÓRY BYŁ PRZEDMIOTEM AKTUALIZACJI
MAPA ZOSTAŁA WYKONANA BEZ USTALENIA OBCIĄŻEŃ

..... dn. 2016-03-18

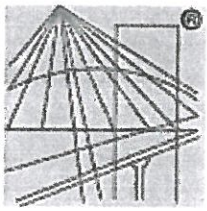

POLSKA
IZBA
INŻYNIERÓW
BUDOWNICTWA

Zaświadczenie

o numerze weryfikacyjnym:

DOŚ-J5W-8DT-8W1 *

Pan Tomasz Butwicki o numerze ewidencyjnym DOŚ/BO/0089/04
adres zamieszkania pl. Szymanowskiego 8/10, 55-200 Oława
jest członkiem Dolnośląskiej Okręgowej Izby Inżynierów Budownictwa i posiada wymagane ubezpieczenie od odpowiedzialności cywilnej.
Niniejsze zaświadczenie jest ważne od 2016-02-01 do 2017-01-31.

Zaświadczenie zostało wygenerowane elektronicznie i opatrzone bezpiecznym podpisem elektronicznym weryfikowanym przy pomocy ważnego kwalifikowanego certyfikatu w dniu 2016-01-25 roku przez:

Andrzej Pawłowski, Zastępca Przewodniczącego Rady Dolnośląskiej Okręgowej Izby Inżynierów Budownictwa.

(Zgodnie art. 5 ust 2 ustawy z dnia 18 września 2001 r. o podpisie elektronicznym (Dz. U. 2001 Nr 130 poz. 1450) dane w postaci elektronicznej opatrzone bezpiecznym podpisem elektronicznym weryfikowanym przy pomocy ważnego kwalifikowanego certyfikatu są równoważne pod względem skutków prawnych dokumentom opatrzonym podpisami własnoręcznymi.)

ZAŁĄCZNIK NR 1

* Weryfikację poprawności danych w niniejszym zaświadczeniu można sprawdzić za pomocą numeru weryfikacyjnego zaświadczenia na stronie Polskiej Izby Inżynierów Budownictwa www.piib.org.pl lub kontaktując się z biurem właściwej Okręgowej Izby Inżynierów Budownictwa.

Podpis jest prawidłowy

DOLNOŚLĄSKA
OKRĘGOWA
I Z B A
INŻYNIERÓW
BUDOWNICTWA

OKRĘGOWA KOMISJA KWALIFIKACYJNA

OKK.7131.7132-152/2003/03

Wrocław, 18 grudnia 2003 r.

DECYZJA

Na podstawie art. 24 ust. 1 pkt 2 ustawy z dnia 15 grudnia 2000 r. o samorządach zawodowych architektów, inżynierów budownictwa oraz urbanistów *(Dz.U. z 2001r. Nr 5, poz. 42, z późn. zm.)*, art. 13 ust. 1 pkt 1 i 2, art. 14 ust. 1 pkt 1 i 2 ustawy z dnia 7 lipca 1994 r. Prawo budowlane *(Dz.U. z 2003 r. Nr 207, poz. 2016)* oraz § 9 ust. 1 rozporządzenia Ministra Gospodarki Przestrzennej i Budownictwa z dnia 30 grudnia 1994 r. w sprawie samodzielnych funkcji technicznych w budownictwie (Dz.U. z 1995 r. Nr 8, poz 38, z późn. zm.), w związku z art. 104 Kodeksu postępowania administracyjnego (Dz.U. z 2000 r. Nr 98, poz. 1071, z późn. zm.)

Okręgowa Komisja Kwalifikacyjna DOIIB
n a d a j e
Panu
Tomasz Butwicki
inżynier z kierunku budownictwo
urodzony dnia 5 września 1972 r. w Oławie

UPRAWNIENIA BUDOWLANE
numer ewidencyjny 124/DOŚ/03

do projektowania i do kierowania robotami budowlanymi bez ograniczeń
w specjalności konstrukcyjno-budowlanej
oraz do projektowania w ograniczonym zakresie w specjalności architektonicznej

UZASADNIENIE

Okręgowa Komisja Kwalifikacyjna Dolnośląskiej Okręgowej Izby Inżynierów Budownictwa we Wrocławiu na podstawie protokołów z postępowania kwalifikacyjnego oraz z przeprowadzonego egzaminu, uchwałą Nr 9/OKK/03 z dnia 18 grudnia 2003 r. stwierdziła, że Pan Tomasz Butwicki posiada wymagane prawem: wykształcenie i praktykę zawodową oraz uzyskał pozytywny wynik egzaminu - konieczne do uzyskania uprawnień budowlanych do projektowania i do kierowania robotami budowlanymi bez ograniczeń w specjalności konstrukcyjno-budowlanej oraz do projektowania w ograniczonym zakresie w specjalności architektonicznej.

Szczegółowy zakres uprawnień jest określony na odwrocie niniejszej decyzji.

Pouczenie

1. Zgodnie z art. 12 ust. 7 w/w ustawy Prawo budowlane – podstawę do wykonywania samodzielnych funkcji technicznych w budownictwie stanowi wpis do centralnego rejestru Głównego Inspektora Nadzoru Budowlanego oraz wpis na listę członków właściwej izby samorządu zawodowego.
2. Od niniejszej decyzji służy odwołanie do Krajowej Komisji Kwalifikacyjnej Polskiej Izby Inżynierów Budownictwa w Warszawie, za pośrednictwem Okręgowej Komisji Kwalifikacyjnej DOIIB we Wrocławiu w terminie 14 dni od dnia jej doręczenia.

Otrzymują:
1. Pan Tomasz Butwicki
   Ul. Szymanowskiego 8/10
   55-200 Oława
2. Okręgowa Rada Izby
3. Główny Inspektor
   Nadzoru Budowlanego
4. a/a

Skład orzekający OKK

DOLNOŚLĄSKA OKRĘGOWA
IZBA INŻYNIERÓW BUDOWNICTWA
mgr inż. Kazimierz Wosiek
Przewodniczący Komisji Kwalifikacyjnej

1. mgr inż. Bronisław Wosiek
2. prof. dr inż. Kazimierz Czapliński
3. mgr inż. Małgorzata Janiaczyk

INFORMACJA DOTYCZĄCA BEZPIECZEŃSTWA I OCHRONY ZDROWIA

(na podstawie rozporządzenia Ministra Infrastruktury z dnia 23 czerwca 2003r)

INFORMACJE OGÓLNE

INWESTOR:	**Publiczna Szkoła Podstawowa nr 1 ul. Świętochowskiego 1 55-220 Jelcz-Laskowice**
OBIEKT I PRZEDMIOT OPRACOWANIA:	**Przebudowa pomieszczeń szatni w budynku Publicznej Szkoły Podstawowej**
KATEGORIA OBIEKTU :	**IX**
ADRES INWESTYCJI :	**Obręb [0002] Laskowice jedn.ewid. [021503_4] Jelcz-Laskowice-miasto działka nr 52/2 AM-48**
JEDNOSTKA PROJEKTOWA :	**Pracownia Projektowa „ABT" ul. Brzeska 26/9, 55-200 Oława tel/fax (71) 303-36-99 www.abtprojekt.pl, e- mail: abt_olawa@o2.pl**

Część opisowa:

1. **Zakres robót dla całego zamierzenia budowlanego:**
   - Demontaż armatury sanitarnej w szatniach;
   - Zdarcie wykładziny podłogowej pvc;
   - Demontaż instalacji wodociągowej;
   - Demontaż osprzętu instalacji elektrycznej;
   - Demontaż instalacji elektrycznej:
   - Wykonanie ścian działowych z płyt GKB;
   - Wykucie otworów w ścianie wewnętrznej dla drzwi do szatni;
   - Wstawienie nadproża dla otworów drzwi do szatni;
   - Wstawienie stolarki drzwiowej wewnętrznej;
   - Wykonanie instalacji wewnętrznych elektrycznych oświetlenia;
   - Wykonanie instalacji wewnętrznych sanitarnych;
   - Malowanie pomieszczeń, układanie glazury;
   - Montaż armatury sanitarnej;
   - Montaż oświetlenia, włączników i gniazd;
   - Oklejenie szyb folią matową, białą;
   - Okna wyposażyć w nawietrzaki montowane w skrzydła:

2. **Sposób prowadzenia instruktażu pracowników przed przystąpieniem do realizacji robót szczególnie niebezpiecznych:**

▪ Przy wykonywaniu ścian: wszyscy pracownicy powinni być zapoznani z przepisami zawartymi w ROZPORZĄDZENIU MINISTRA INFRASTRUKTURY z dnia 6 lutego 2003r w sprawie bhp przy wykonywaniu robót budowlanych; Dz. U. Nr 47 poz. 401 rozdział 8- Rusztowania i ruchome podesty robocze, rozdział 9 – Roboty na wysokościach, rozdział 12 – Roboty murarskie i tynkarskie.

3. **Wykaz środków technicznych i organizacyjnych zapobiegającym niebezpieczeństwom wynikającym z wykonywania robót budowlanych w strefach szczególnego zagrożenia zdrowia:**

▪ W pomieszczeniu socjalnym umieścić wykaz zawierający adresy i numery telefonów:
  - najbliższego punktu lekarskiego,
  - straży pożarnej,
  - posterunku Policji;

▪ W pomieszczeniu socjalnym umieścić punkt pierwszej pomocy;
▪ Telefon komórkowy umieścić w pomieszczeniu socjalnym;
▪ Kaski ochronne umieścić w pomieszczeniu socjalnym;
▪ Pasy i linki zabezpieczające przy pracy na wysokościach umieścić w pomieszczeniu socjalnym;

Opracował:

inż. TOMASZ BUTWICKI
uprawnienia budowlane do projektowania i kierowania robotami bez ograniczeń w specjalności konstrukcyjno-budowlanej oraz do projektowania w ograniczonym zakresie w specjalności architektonicznej
UPR. BUD. nr ew. 124/DOŚ/03

CZĘŚĆ ARCHITEKTONICZNO – BUDOWLANA

INWESTOR:	Publiczna Szkoła Podstawowa nr 1 ul. Świętochowskiego 1 55-220 Jelcz-Laskowice
OBIEKT I PRZEDMIOT OPRACOWANIA:	Przebudowa pomieszczeń szatni w budynku Publicznej Szkoły Podstawowej
KATEGORIA OBIEKTU :	IX
ADRES INWESTYCJI :	Obręb [0002] Laskowice jedn.ewid. [021503_4] Jelcz-Laskowice-miasto działka nr 52/2 AM-48
JEDNOSTKA PROJEKTOWA :	Pracownia Projektowa „ABT" ul. Brzeska 26/9, 55-200 Oława tel/fax (71) 303-36-99 www.abtprojekt.pl, e- mail: abt_olawa@o2.pl

OPIS TECHNICZNY/ EKSPERTYZA TECHNICZNA

1.0. Opis ogólny obiektu

1.1.Opis obiektu

Przedmiotem niniejszego opracowania jest projekt architektoniczno – budowlany przebudowy pomieszczeń szatni w istniejącym budynku Publicznej Szkoły Podstawowej nr 1 w Jelczu-Laskowicach.

Budynek w którym planowana jest inwestycja znajduje się w Jelczu-Laskowicach, przy ul. Świętochowskiego 1, na działce 52/2 AM-48.

Budynek powstał w drugiej połowie XX wieku. Obiekt dwukondygnacyjny, częściowo podpiwniczony, wolnostojący.

Obiekt pierwszej kategorii geotechnicznej, posadowiony bezpośrednio w prostych warunkach gruntowych.

2.0. Układ pomieszczeń oraz zestawienia powierzchni

- **Istniejący układ pomieszczeń:**

- 1. przedsionek	– 2,22 m²
- 2. WC	– 1,23 m²
- 3. szatnia	– 10,60 m²
- 4. szatnia	– 14,20 m²
- 5. umywalnia	– 3,77 m²
Powierzchnia razem:	**32,02 m²**

- **Projektowany układ pomieszczeń :**

1. przedsionek	– 1,07 m²	1.1 przedsionek	– 1,07 m²
2. szatnia	– 10,60 m²	2.1 szatnia	– 11,34 m²
3. umywalnia	– 2,48 m²	3.1 umywalnia	– 2,77 m²
4. WC	– 1,23 m²	4.1 WC	– 1,08 m²
Razem:	**15,38 m²**	**Razem**	**16,26 m²**

Powierzchnia projektowana razem – 31,64 m².

3.0. Bryła i forma architektoniczna

Budynek w którym planowana jest inwestycja znajduje się w Jelczu-Laskowicach, przy ul. Świętochowskiego 1, na działce 52/2 AM-48. Budynek powstał w drugiej połowie XX wieku. Obiekt dwukondygnacyjny, częściowo podpiwniczony, wolnostojący. Obiekt pierwszej kategorii geotechnicznej, posadowiony bezpośrednio w prostych warunkach gruntowych.

4.0. Zakres robót dla całego zamierzenia budowlanego:

- Demontaż armatury sanitarnej w szatniach;
- Zdarcie wykładziny podłogowej pvc;

- Demontaż instalacji wodociągowej;
- Demontaż osprzętu instalacji elektrycznej;
- Demontaż instalacji elektrycznej:
- Wykonanie ścian działowych z płyt GKB;
- Wykucie otworów w ścianie wewnętrznej dla drzwi do szatni;
- Wstawienie nadproża dla otworów drzwi do szatni;
- Wstawienie stolarki drzwiowej wewnętrznej;
- Wykonanie instalacji wewnętrznych elektrycznych oświetlenia;
- Wykonanie instalacji wewnętrznych sanitarnych;
- Malowanie pomieszczeń, układanie glazury;
- Montaż armatury sanitarnej;
- Montaż oświetlenia, włączników i gniazd;
- Oklejenie szyb folią matową, białą;
- Okna wyposażyć w nawietrzaki montowane w skrzydła:

5.0. Bilans terenu

- Poprzez projektowaną inwestycję bilans terenu nie ulega zmianie.
- Obsługa komunikacyjna - istniejącymi zjazdami.

6.0. Dane o terenie

Przedmiotowa działka położona jest Jelczu-Laskowicach. Jest to działka zagospodarowana istniejącym budynkiem szkoły, wolnostojącym, dwukondygnacyjnym częściowo podpiwniczonym. Zgodnie z wypisem z miejscowego planu zagospodarowania przestrzennego działka leży w terenie oznaczonym w rysunku planu symbolem 15 U/MW przeznaczonym na usługi komercyjne i mieszkania w zwartej zabudowie śródmiejskiej.

7.0. Zagospodarowanie terenu

Na zagospodarowanie terenu składa się :

Istniejący budynek szkoły wolnostojący. Dojazd i dojście do budynku istniejącymi chodnikiem i zjazdami.

8.0. Ochrona konserwatorska

Teren inwestycji leży w poza obszarem ochrony konserwatorskiej.

W związku z tym nie wymaga uzgodnienia planowanej inwestycji z Wojewódzkim Konserwatorem Zabytków.

9.0. Charakterystyka ekologiczna budynku

Obiekt nieuciążliwy dla środowiska – emisja zanieczyszczeń (spaliny, ścieki, odpady stałe) o składzie i ilości typowe dla budynku mieszkalnego. Obiekt nie emituje żadnych zanieczyszczeń płynnych ani pyłów.

10.0. Obszar oddziaływania obiektu

Dla przedmiotowego obiektu ustalono, że obszar oddziaływania projektowanej inwestycji nie wykracza poza granice działki nr 52/2 AM-48.

11.0. Instalacje

- Wodociągowa – istniejąca, z sieci wodociągowej;
- Kanalizacyjna – istniejąca, do sieci kanalizacji sanitarnej;
- Zaopatrzenie w energię elektryczną -z istniejącej w budynku linii eNN;
- Ogrzewanie – istniejące;
- Zaopatrzenie w gaz – przebudowa nie wymaga;
- Kuchenka – przebudowa nie wymaga;

BILANS MOCY ENERGII ELEKTRYCZNEJ - bez zmian.

12.0. Zagrożenie dla zdrowia użytkowników

Planowana inwestycja nie stanowi zagrożenia dla środowiska oraz higieny i zdrowia użytkowników. Projektowana inwestycja nie wpływa negatywnie na otoczenie, nie pozbawia światła sąsiednich nieruchomości, nie pozbawia dostępu do drogi publicznej, nie pozbawia sąsiednich działek możliwości korzystania z wody i energii elektrycznej. Budynek nie emituje żadnych hałasów ani wibracji, nie zanieczyszcza powietrza, wody i gleby.

13.0. Spełnienie przepisów Prawa Budowlanego art. 5.1, pkt 1 i 2

Zaprojektowany obiekt spełnia podstawowe wymagania dotyczące:

- bezpieczeństwa konstrukcji, bezpieczeństwa pożarowego;
- bezpieczeństwa użytkowania;
- warunków higieniczno -zdrowotnych oraz ochrony środowiska, ochrony przed hałasem i drganiami;
- odpowiedniej charakterystyki energetycznej budynku oraz racjonalizacji użytkowania energii;
- warunków użytkowych zgodnych z przeznaczeniem obiektu, w szczególności w zakresie oświetlenia, zaopatrzenia w wodę i energię elektryczną, oraz usuwania ścieków, wody opadowej i odpadów;
- warunków bezpieczeństwa i higieny pracy, warunków BIOZ dla osób przebywających na budowie.
- odpowiedniego usytuowania na działce oraz poszanowania dla interesu osób trzecich poprzez dostęp do drogi publicznej.

14.0. Układ konstrukcyjny

14.1.Charakterystyka istniejącego budynku

- Konstrukcja budynku istniejąca –- ściany nośne z cegły pełnej oraz żelbetowe.
- Strop – istniejący żelbetowy;
- Nadproża – istniejące żelbetowe;
- Pokrycie dachu – istniejące – papa;

14.2.Schematy statyczne przyjęte do obliczeń

Nadproża, podciągi, stropy – belki wolnopodparte.

14.3.Założenia przyjęte do obliczeń konstrukcji

- Stal zbrojeniowa AIII 34GS, A0 St0S
- Konstrukcja ścian zewnętrznych z cegły pełnej.
- Ściany działowe lekkiego typu, gr. 12,0cm z płyt GKI na ruszcie gr. 10,0cm,(zastosować płyty wodoodporne)
- Zaprawa marki 3,0 MPa i 5,0 MPa, zaprawy ciepłochronne.
- Beton konstrukcyjny klasy B20.

Obciążenia:

➢ PN-82/B-2000-2004	Obciążenia stałe i zmienne budowli
➢ PN-80/B-02010	Obciążenia śniegiem - I strefa
➢ PN-77/B-02011	Obciążenia wiatrem - I strefa
➢ PN-/B-03150:2000	Konstrukcje z drewna i materiałów drewnopochodnych
➢ PN-B-03264:1999	Konstrukcje betonowe, żelbetowe i sprężone.
➢ PN-87/B-03002:1999	Konstrukcje murowe niezbrojone
➢ PN-81/B-03020	Grunty budowlane. Posadowienie bezpośrednie budowli. Obliczenia statyczne i projektowanie.

15.0. Rozwiązania techniczno - materiałowe

15.1. Ściany

- **Ściany działowe** – lekkiego typu, gr. 12,0cm z płyt GKI na ruszcie gr.10,0cm (zastosować płyty wodoodporne), szkielet wypełnić wełną mineralną gr.10cm

  Uwaga: w przypadku zastosowania innego materiału dla konstrukcji ścian należy niezwłocznie skonsultować się z projektantem, kierownikiem budowy i inspektorem nadzoru.
- **Zamurowania** – nie projektuje się, ewentualne ubytki wykonać z z cegły pełnej na zaprawie cementowo- wapiennej.
- **Rozbiórki** – rozebrać okładzinę G-K ścian w szatni, rozebrać okładziny ceramiczne, zdemontować armaturę sanitarną, zdemontować instalacje wodociągowe i kanalizacyjne w szatniach, zdemontować osprzęt elektryczny. Rozebranie części ścianek działowych dla otworów drzwiowych. Przed rozbiórką należy wstawić nadproża stalowe zgodnie z rysunkami.

15.2.Stalowe elementy konstrukcyjne

Wszystkie elementy stalowe wbudowane lub odsłonięte w obiekcie zabezpieczyć antykorozyjnie.

15.3. Kominy

- Istniejąca wentylacja bez zmian;
- Szatnie i umywalnie podłączyć do istniejących pionów wentylacyjnych;
- Wymienić kartki wentylacyjne;

15.4. Stolarka okienna i drzwiowa

- Stolarka okienna bez zmian. Okna należy okleić folią białą, matową,
- Okna należy wyposażyć w nawietrzaki,
- Drzwi wewnętrzne drewniane, wzmocnione. W szatni i umywalni zastosować drzwi z kratką nawiewną.

15.5. Podłogi i posadzka

Indywidualnie lub wg rysunków. W szatni, umywalni i wc posadzka ceramiczna. Posadzka pryszniców wykonana z ceramiki bez brodzika z odpływem liniowym. W szatniach i wc wykonać cokoły ceramiczne na wysokość 15,0cm. Posadzki zastosować jako antypoślizgowe.

15.6. Tynki, okładziny i malowanie ścian

- Wewnętrzne: istniejące tynki cementowo – wapienne należy oczyścić z powłok malarskich i zanieczyszczeń;
- W prysznicach i umywalniach zastosować izolacje narożników taśmami;
- Posadzki i ściany stref mokrych w prysznicach i umywalniach zaizolować folią w płynie;
- Ściany należy przeszpachlować i wyrównać zaprawą tynkarską;
- Ściany pomieszczeń szatni pomalować farbą wodoodporną;
- Sufity malować farbami wodoodpornymi;
- Ściany pryszniców i umywalni wyłożyć ceramiką do wysokości 2,0m;
- Ściany wc malować farbami wodoodpornymi;
- Ściany nie obłożone ceramiką należy malować farbami wodoodpornymi;
- Wszystkie kolory należy konsultować z Zamawiającym przed zakupem;

15.7. Armatura

- Zastosować armaturę wzmocnioną dla „jednostek publicznych" o standardzie minimum „Koło";
- Baterie stosować wzmocnione dla „jednostek publicznych";
- Armaturę i wyposażenie należy konsultować z Zamawiającym przed zakupem;
- Wpusty podłogowe należy zdemontować;
- Wykonać nowe wpusty podłogowe zgodnie z rysunkami;
- Wykonać nowe izolacje przy wpustach podłogowych;

15.8. Instalacje elektryczne

- Zdemontować instalacje elektryczną z rozbieranych ścian działowych;
- Rozpiąć instalację elektryczną z puszek rozdziałowych;
- Zdemontować włączniki;
- Zdemontować oprawy oświetleniowe;
- Rozłożyć nową instalację oświetlenia i gniazd;
- Zastosować przewody YDY 1,5mm2 dla oświetlenia i YDY2,5mm2 dla gniazd;
- Zastosować osprzęt hermetyczny;

16.0. Ekspertyza techniczna

16.1.Ogólny opis obiektu oraz układ konstrukcyjny budynku:

Budynek wielorodzinny powstał w drugiej połowie XX wieku.

Budynek dwukondygnacyjny, częściowo podpiwniczony, wolnostojący.

Obiekt posadowiony na fundamentach betonowych.

Główna konstrukcja nośna ścian budynku wykonana z cegły pełnej o grubości 24 cm i ram żelbetowych.

Ściany nośne wewnętrzne wykonane z cegły pełnej o grubości 25 cm, ściany działowe wykonane z cegły pełnej gr.12cm oraz przepierzeń z płyt wiórowych.

Stropy w budynku żelbetowe.

Kominy wentylacyjne oraz spalinowe wykonane z cegły pełnej murowane na zaprawie cementowo – wapiennej.

Konstrukcja dachu – prefabrykowana żelbetowa. Poszycie dachu wykonane z papy.

16.2.Wnioski i zalecenia

Stan budynku ocenia się jako dobry. Dach jest w dobrym stanie. Stropy w dobrym stanie, nie występuje ugięcie.

Budynek nie zagraża zdrowiu ani życiu osób użytkujących obiekt.

Stan techniczny obiektu umożliwia wykonanie planowanej inwestycji.

(Dz. U. Z 2002r. Nr 75, poz.690 z późniejszymi zmianami, § 206 ust.2).

17.0. Ochrona wybranych elementów

17.1. Ochrona elementów stalowych

Przed korozją – ślusarskie elementy stalowe, stanowiące elementy wystroju -po oczyszczeniu powlec odpowiednimi farbami.

17.2. Ochrona drewna

Elementy drewniane zabezpieczyć przed korozją biologiczną i wpływami atmosferycznymi przez impregnację odpowiednimi środkami, np.: Fobos M-4. Wszystkie elementy drewniane opierane na murze izolować przekładką z papy.

Wszystkie konstrukcyjne elementy drewniane zabezpieczyć p.poż. do stanu trudnozapalności.

18.0. Ochrona p.poż

Projektowana przebudowa nie zmienia istniejących warunków p.poż. Istniejąca kategoria zagrożenia ludzi, klasa odporności ogniowej, strefy pożarowe, drogi ewakuacyjne, urządzenia przeciwpożarowe pozostają bez zmian.
Ewakuacja z budynku będzie się odbywać istniejącymi drogami ewakuacyjnymi.

19.0. Charakterystyka energetyczna budynku

19.1.Właściwości cieplne przegród budowlanych

Zastosowanie przegrody odpowiadają Dz. U. z dnia 13.08.2013r. poz. 926, nie większe niż:

- strop nad piętrem Uc = 1,00 W/m²K
- okna Uc = 1,30 W/m²K
- okna połaciowe Uc =1,50 W/m²K
- ściana zewnętrzna nadziemna Uc = 0,25 W/m2K
- drzwi Uc = 1,70 W/m²K
- dach Uc = 0,20 W/m²K

20.0. Uwagi końcowe

1. Wszelkie prawa zastrzeżone. Opracowanie niniejsze w całości oraz we fragmentach podlega ochronie prawnej – wg Ustawy o prawie autorskim z dnia 04 lutego 1994 r. (Dz. U. Nr 24, poz. 83). Wprowadzenie zmian, przeróbek – poza dozwolonymi – oraz inne wykorzystanie, wyłącznie na podstawie zgody projektanta udzielonej na piśmie.

2. Wszelkie wątpliwości i pytania kierować do kierownika budowy i robót, inspektora nadzoru, bądź do projektanta.

3. Użyte materiały budowlane – stosować zgodnie z instrukcją fabryczną.

4. Materiały obligatoryjne muszą posiadać aktualne dokumenty (świadectwa dopuszczenia, certyfikaty itd.),zezwalające na powszechne stosowanie w budownictwie na terenie Rzeczpospolitej Polskiej.

5. Roboty prowadzić zgodnie ze sztuką budowlaną, obowiązującymi przepisami i normami oraz zasadami BHP.

6. Przyjmuje się, że nie opisane szczegółowo elementy, materiały i technologie zgodne są z „Warunkami technicznymi wykonania i odbioru robót budowlano -montażowych" – praca zbiorowa na zlecenie Ministerstwa Gospodarki Przestrzennej i Budownictwa, Arkady, Warszawa 1990 – ISBN 83 – 213 – 3494 – 6, tom I - Budownictwo Ogólne.

7. Dopuszczalne zmiany w projekcie nie wymagające zgody projektanta (na podstawie art.36a): Projektant dokonujący adaptacji projektu może bez zgody autora wprowadzić zmiany dotyczące:

- zaprojektowanie użycia innych materiałów na konstrukcję budynku (ściany, stropy) pod warunkiem zachowania wymagań konstrukcji i ochrony cieplnej budynku oraz elewacji;
- rodzaju stropów (z zachowaniem układu konstrukcji);
- rozwiązań funkcjonalnych wewnątrz budynku i przesunięcia lub likwidacji ścian działowych.

Wyżej wymienione zmiany powinny być naniesione na oryginał projektu trwała techniką graficzną lub dołączone jako aneks i podpisane przez osobę uprawnioną, dokonującą adaptacji. Inne zmiany ponad wyszczególnienie powinny być dokonane wyłącznie za zgodą autora projektu.

Opracował:

inż. TOMASZ BUTWICKI
uprawnienia budowlane do projektowania
i kierowania robotami bez ograniczeń
w specjalności konstrukcyjno-budowlanej
oraz do projektowania w ograniczonym zakresie
w specjalności elektronicznej
UPR. BUD. Nr [illegible] 124/DOŚ/03

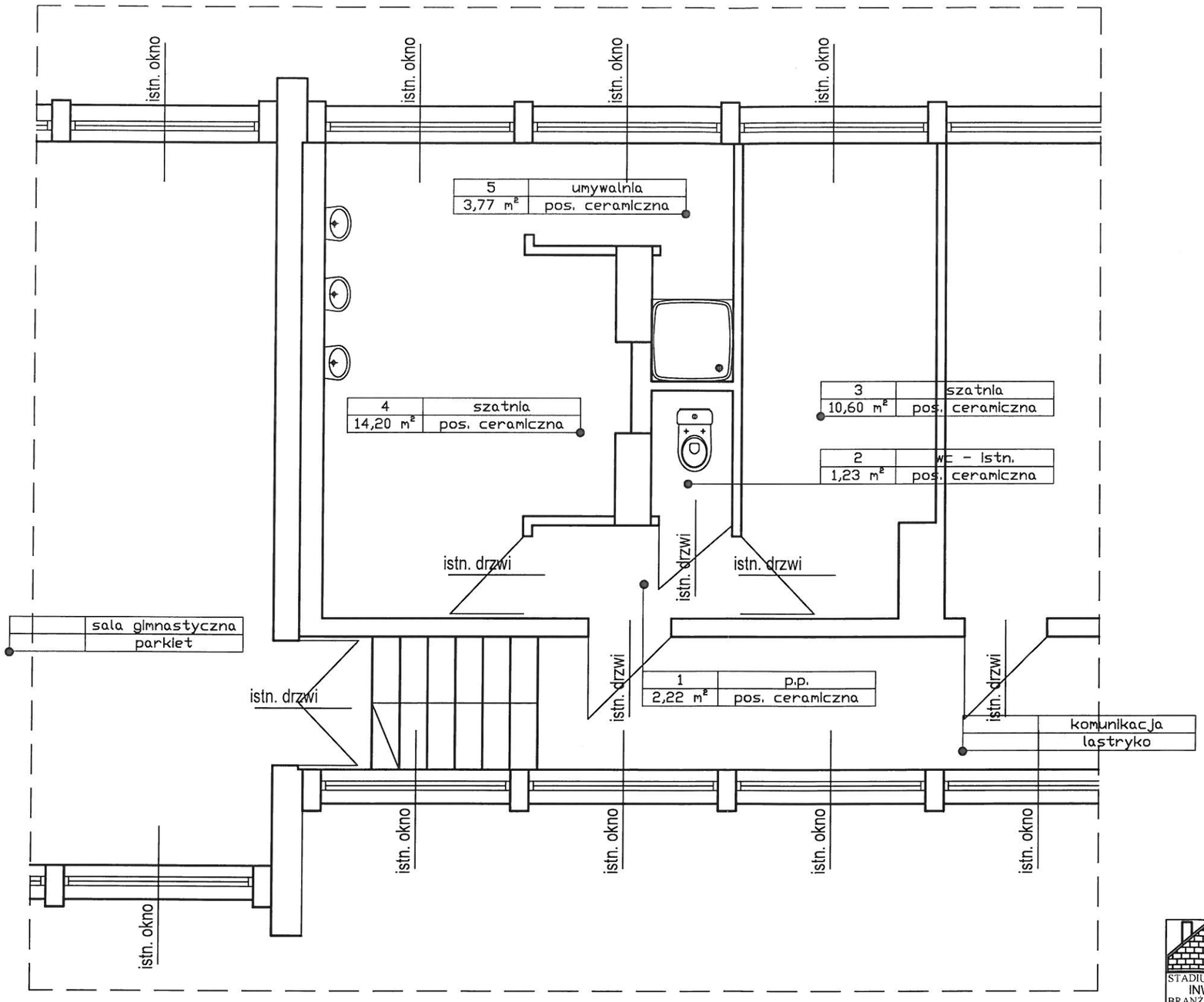

P.H.U. ABT - ARCHITEKTURA - BUDOWNICTWO - TECHNOLOGIE	PRACOWNIA PROJEKTOWA-"ABT" 55-200 Oława, ul. BRZESKA 26	
STADIUM: INW BRANŻA:	INWESTOR: Publicznna Szkoła Podstawowa Nr1 w Jelczu - Laskowicach ul. Świętochowskiego 1, 55-220 Jelcz-Laskowice	Data: 04.2016
	AUTOR PROJEKTU: inż.Tomasz Butwicki 124/DOŚ/03	Podpis:
BRANŻA: ARCH.	PROJEKTANT: inż.Tomasz Butwicki 124/DOŚ/03	Podpis:
BRANŻA:	OPRACOWAŁA:	Podpis:
SKALA: 1:50	OBIEKT: PRZEBUDOWA POMIESZCZEŃ SZATNI realizowany na dz. nr 52/2; obręb 002 LASKOWICE, gm Jelcz Laskowice	Nr rys: 2
	NAZWA RYS: RZUT PARTERU - inwentaryzacja	

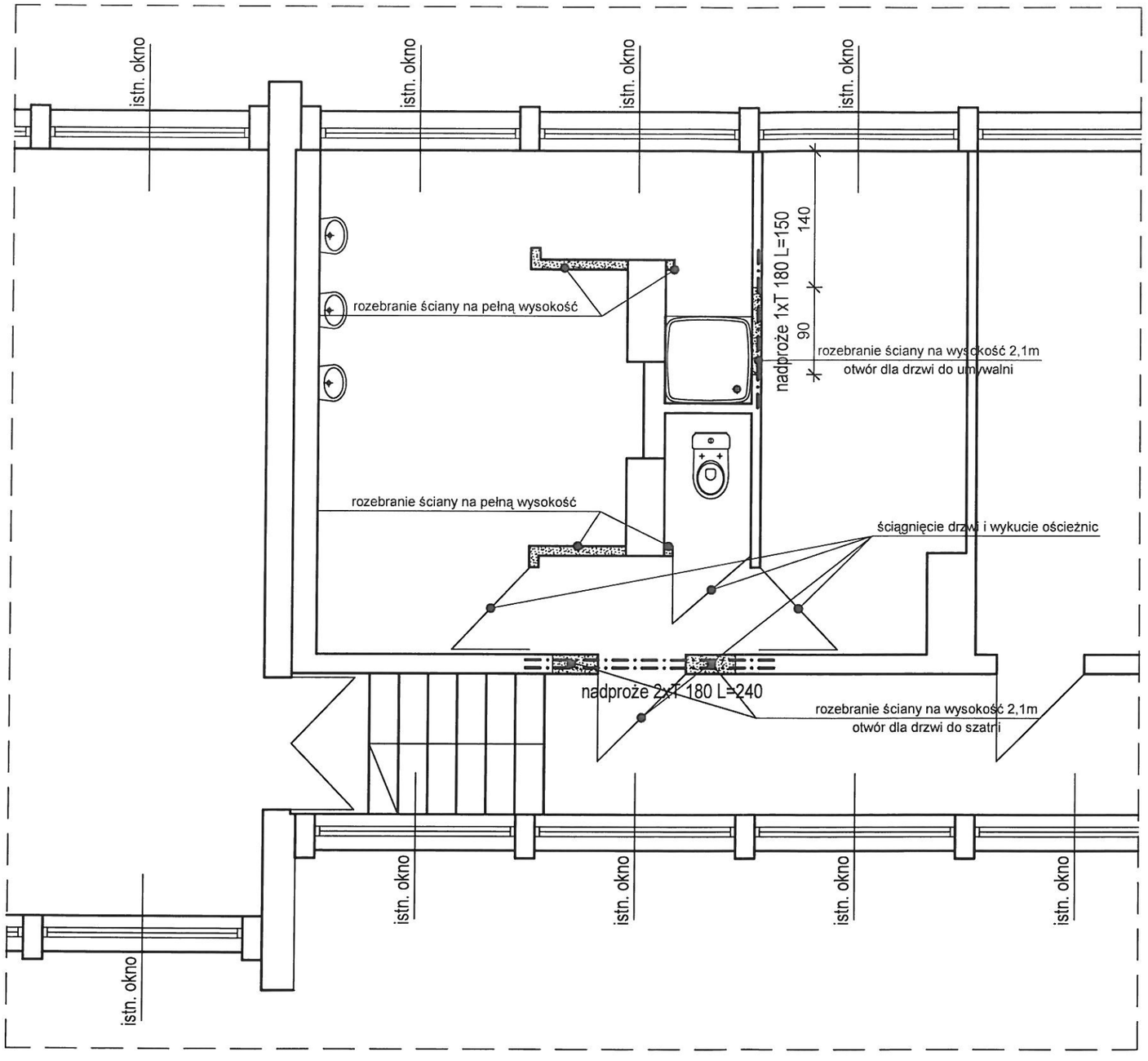

P.H.U. ABT - ARCHITEKTURA - BUDOWNICTWO - TECHNOLOGIE

PRACOWNIA PROJEKTOWA-"ABT"
55-200 Oława, ul. BRZESKA 26

STADIUM: PB.	INWESTOR: Publicznna Szkoła Podstawowa Nr1 w Jelczu - Laskowicach ul. Świętochowskiego 1, 55-220 Jelcz-Laskowice	Data: 04.2016
BRANŻA:	AUTOR PROJEKTU: inż.Tomasz Butwicki 124/DOŚ/03	Podpis:
BRANŻA: ARCH.	PROJEKTANT: inż.Tomasz Butwicki 124/DOŚ/03	Podpis:
BRANŻA:	OPRACOWAŁA:	Podpis:
SKALA: 1:50	OBIEKT: PRZEBUDOWA POMIESZCZEŃ SZATNI realizowany na dz. nr 52/2, obręb 002 LASKOWICE, gm.Jelcz Laskowice	Nr rys: 3
	NAZWA RYS: RZUT PARTERU - wyburzenia	

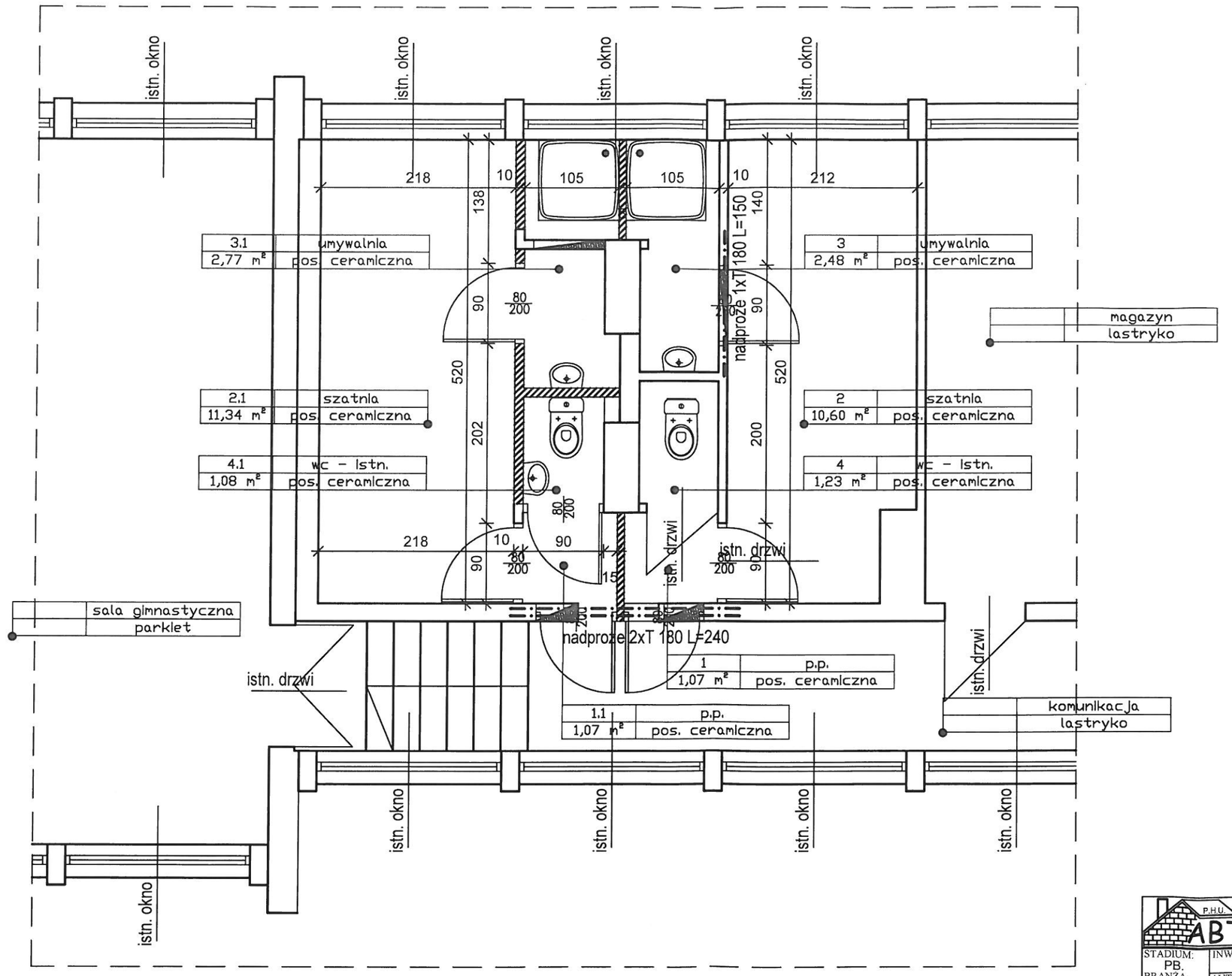

P.H.U. ABT - ARCHITEKTURA - BUDOWNICTWO - TECHNOLOGIE

PRACOWNIA PROJEKTOWA-"ABT"
55-200 Oława, ul. BRZESKA 26

STADIUM: PB.	INWESTOR: Publiczna Szkoła Podstawowa Nr1 w Jelczu - Laskowicach ul. Świętochowskiego 1, 55-220 Jelcz-Laskowice	Data 04 2016
BRANŻA:	AUTOR PROJEKTU: inż.Tomasz Butwicki 124/DOŚ/03	Podpis:
BRANŻA: ARCH.	PROJEKTANT: inż.Tomasz Butwicki 124/DOŚ/03	Podpis:
BRANŻA:	OPRACOWAŁA:	Podpis:
SKALA: 1:50	OBIEKT: PRZEBUDOWA POMIESZCZEŃ SZATNI realizowany na dz. nr 52/2; obręb 002 LASKOWICE, gm.Jelcz Laskowice	Nr rys. 4
	NAZWA RYS: RZUT PARTERU	

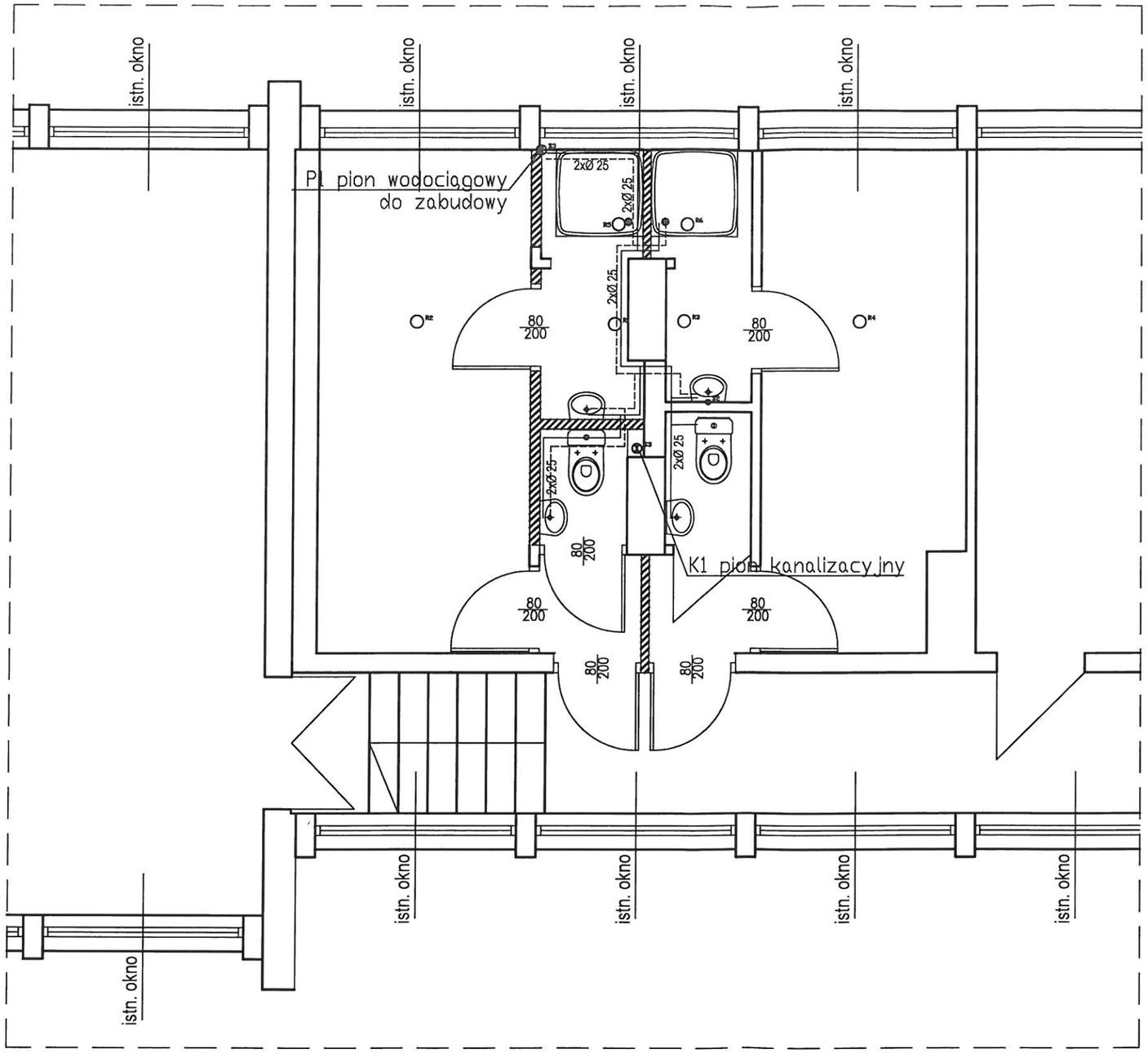

P.H.U. ABT - ARCHITEKTURA - BUDOWNICTWO - TECHNOLOGIE	PRACOWNIA PROJEKTOWA-"ABT" 55-200 Oława, ul. BRZESKA 26	
STADIUM: PB.	INWESTOR: Publicznna Szkoła Podstawowa Nr1 w Jelczu - Laskowicach ul. Świętochowskiego 1, 55-220 Jelcz-Laskowice	Data: 04.2016
BRANŻA:	AUTOR PROJEKTU: inż.Tomasz Butwicki 124/DOŚ/03	Podpis:
BRANŻA: ARCH.	PROJEKTANT: inż.Tomasz Butwicki 124/DOŚ/03	Podpis:
BRANŻA:	OPRACOWAŁA:	Podpis:
SKALA: 1:50	OBIEKT: PRZEBUDOWA POMIESZCZEŃ SZATNI realizowany na dz. nr 52/2, obręb 002 LASKOWICE, gm.Jelcz Laskowice	Nr rys: 5
	NAZWA RYS.: RZUT PARTERU - kanalizacja	

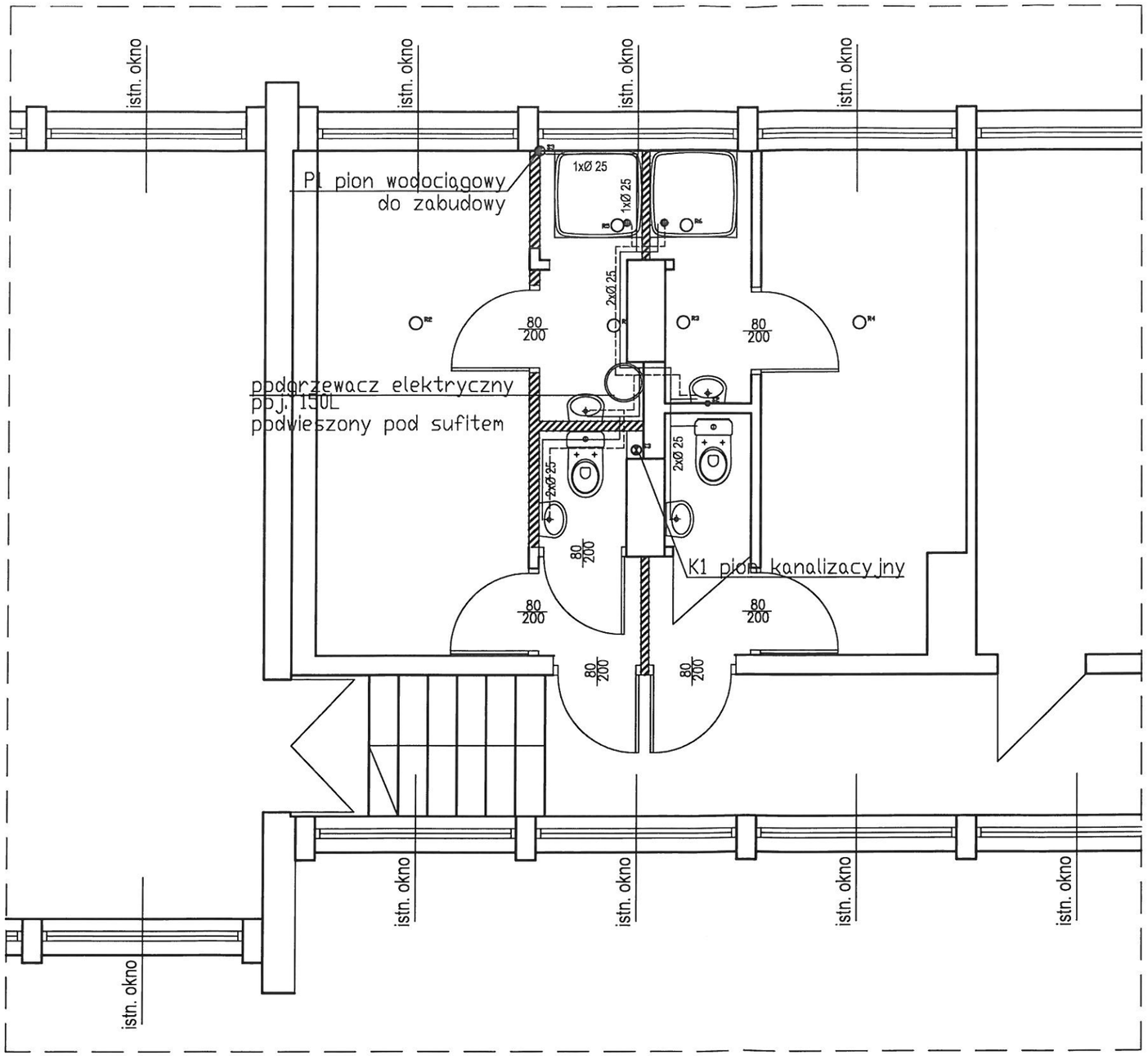

P.H.U. ABT - ARCHITEKTURA - BUDOWNICTWO - TECHNOLOGIE

PRACOWNIA PROJEKTOWA-"ABT"
55-200 Oława, ul. BRZESKA 26

STADIUM: PB.	INWESTOR: Publicznna Szkoła Podstawowa Nr1 w Jelczu - Laskowicach ul. Świętochowskiego 1, 55-220 Jelcz-Laskowice	Data: 04.2016
BRANŻA:	AUTOR PROJEKTU: inż. Tomasz Butwicki 124/DOŚ/03	Podpis:
BRANŻA: ARCH.	PROJEKTANT: inż. Tomasz Butwicki 124/DOŚ/03	Podpis:
BRANŻA:	OPRACOWAŁA:	Podpis:
SKALA: 1:50	OBIEKT: PRZEBUDOWA POMIESZCZEŃ SZATNI realizowany na dz. nr 52/2, obręb 002 LASKOWICE, gm.Jelcz Laskowice	Nr rys: 6
	NAZWA RYS.: RZUT PARTERU - wodociąg	

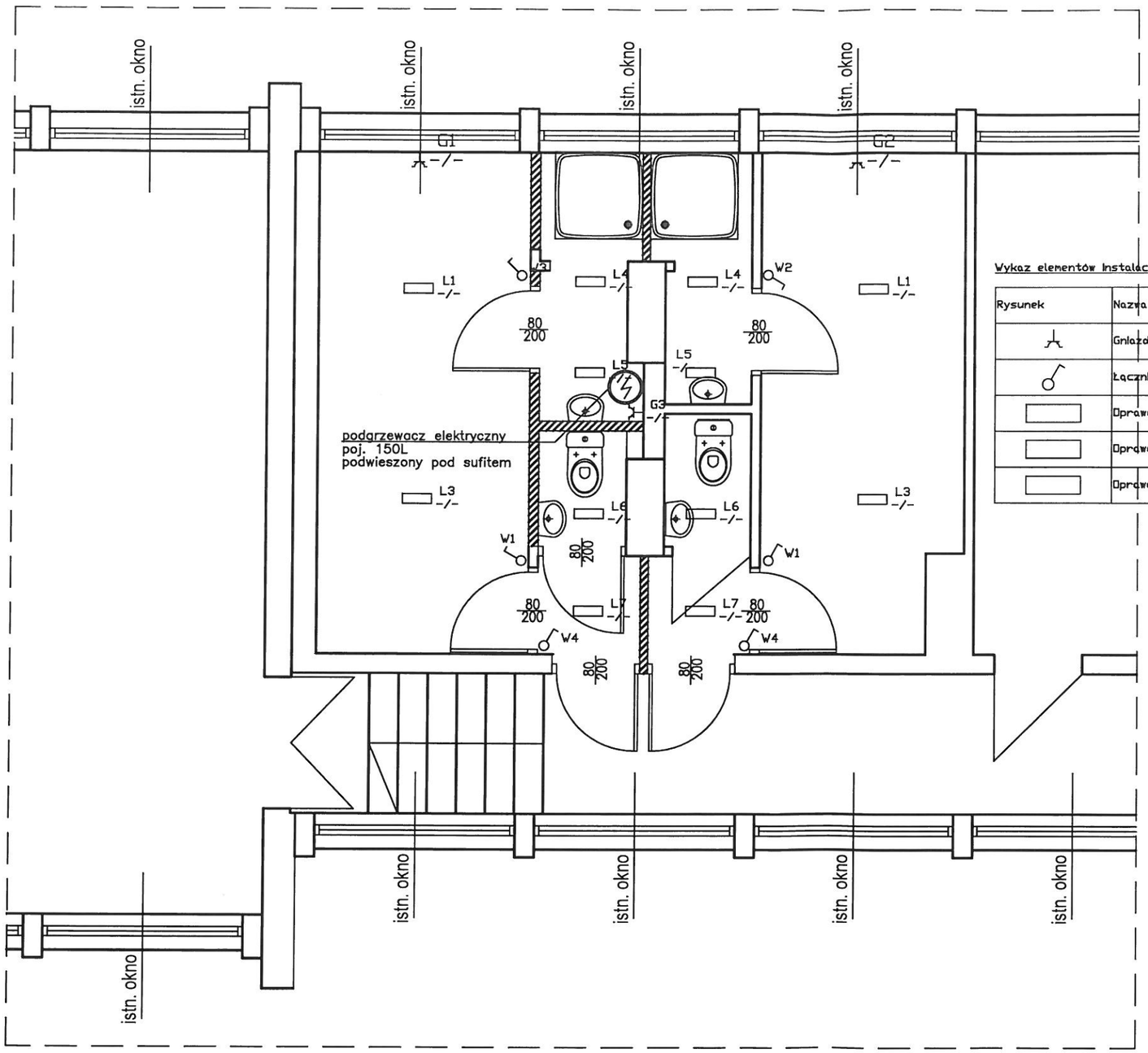

Wykaz elementów instalacji elektrycznej

Rysunek	Nazwa	Oznaczenie	Ilość
	Gniazdo z pokrywką, natynkowe, uziemione, IP 20, 1 wtyk, 16A, jednofazowa	G1-G3	3 szt.
	Łącznik pojedynczy, jednobiegunowy, IP 20	W1 W1-W4 W4	6 szt.
	Oprawa świetlówkowa, sufitowa, IP 20, 1x20W	L7 L7	2 szt.
	Oprawa świetlówkowa, sufitowa, IP 20, 2x18W	L1 L1 L3 L3	4 szt.
	Oprawa świetlówkowa, sufitowa, z odbłyśnikiem rastrowym, IP 40, 1x20W	L4 L4 L5 L5 L6 L6	6 szt.

P.H.U. ABT - ARCHITEKTURA - BUDOWNICTWO - TECHNOLOGIE

PRACOWNIA PROJEKTOWA-"ABT"
55-200 Oława, ul. BRZESKA 26

STADIUM: PB.	INWESTOR: Publiczna Szkoła Podstawowa Nr1 w Jelczu - Laskowicach ul. Świętochowskiego 1, 55-220 Jelcz-Laskowice	Data: 04.2016
BRANŻA:	AUTOR PROJEKTU: inż. Tomasz Butwicki 124/DOŚ/03	Podpis:
BRANŻA: ARCH.	PROJEKTANT: inż. Tomasz Butwicki 124/DOŚ/03	Podpis:
BRANŻA:	OPRACOWAŁA:	Podpis:
SKALA: 1:50	OBIEKT: PRZEBUDOWA POMIESZCZEŃ SZATNI realizowany na dz. nr 52/2, obręb 002 LASKOWICE, gm. Jelcz Laskowice	Nr rys: 7
	NAZWA RYS: RZUT PARTERU - elektryka	

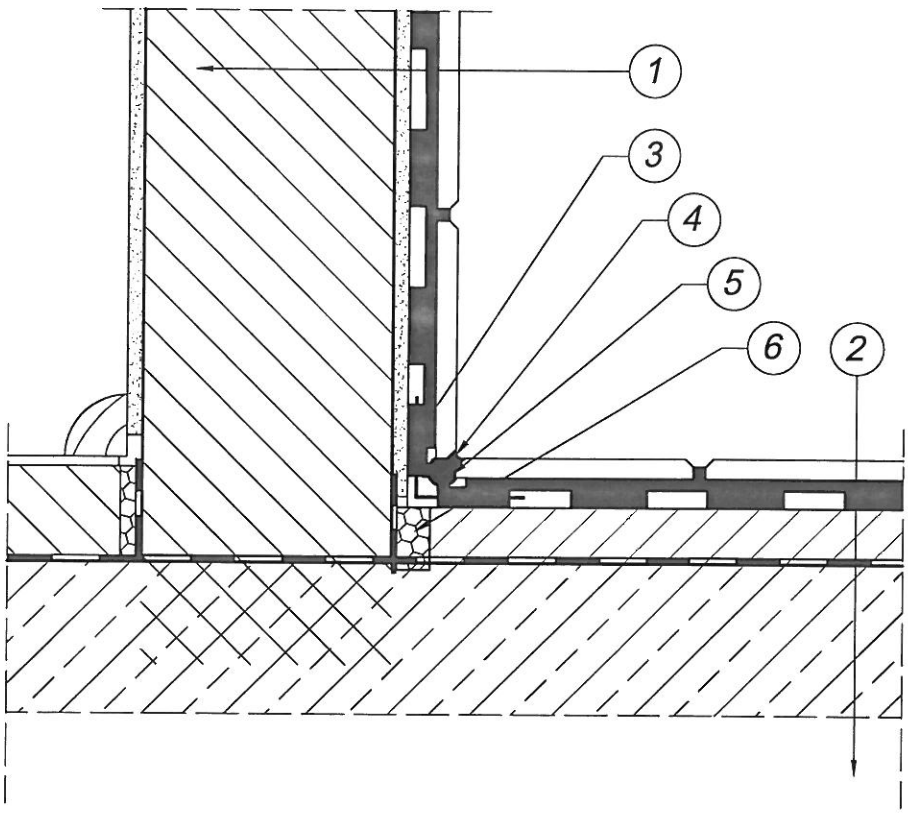

1. Ściana pomieszczenia mokrego
2. Strop
3. Taśma uszczelniająca ATLAS lub podobna
4. Kit trwale plastyczny
5. Sznur dylatacyjny
6. Dylatacja przyścienna podkładu podłogowego

Nr. Połączenie ściana - posadzka ceramiczna

Nr. 2.3.2 Wpust podłogowy - odprowadzenie w grubości podłogi.

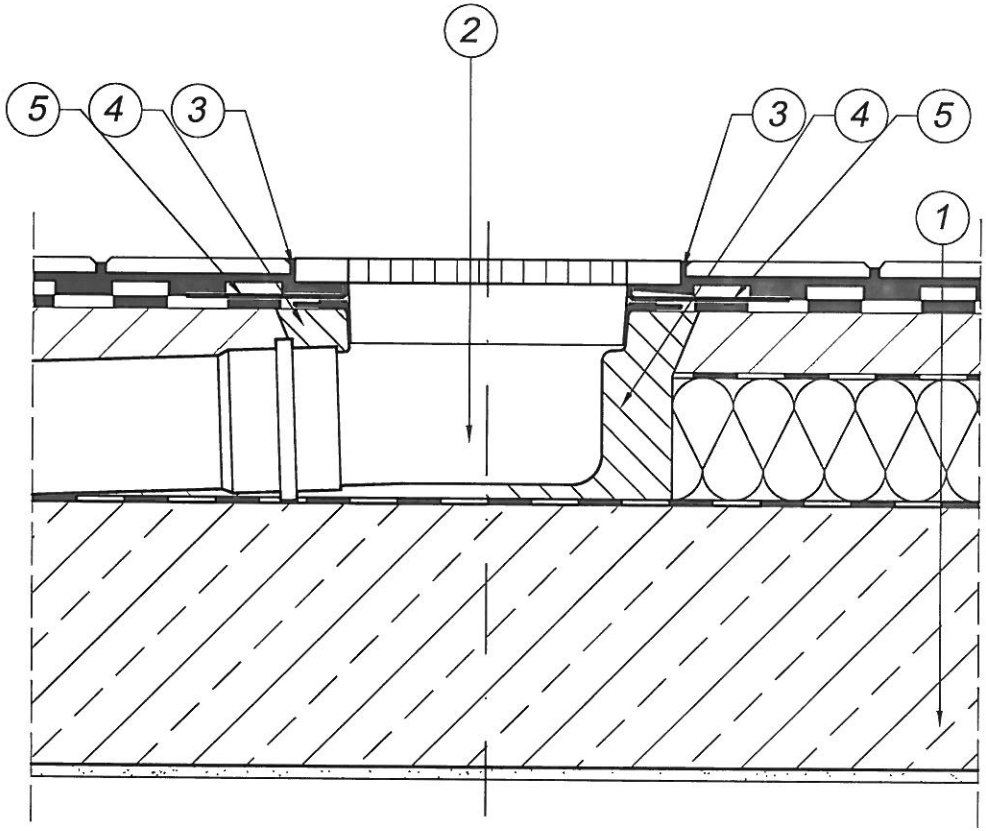

1. Strop / posadzka na gruncie (np. rys. 3.2.6)
2. Wpust podłogowy
3. Silikon
4. Szybkowiążąca zaprawa montażowa MONTER T-5
5. Elastyczny mankiet uszczelniający ATLAS (425x425 mm) do uszczelnienia odpływu

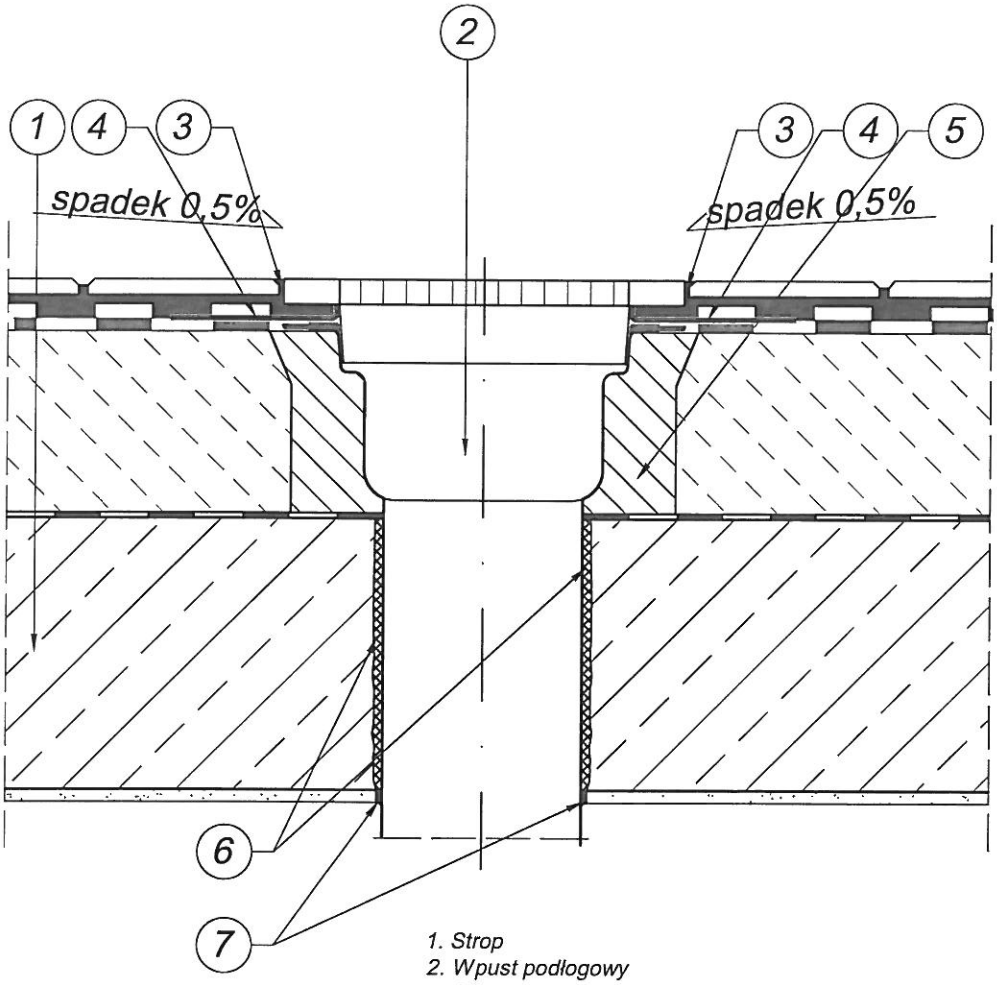

1. Strop
2. Wpust podłogowy
3. Silikon
4. Elastyczny mankiet uszczelniający ATLAS lub podobny do uszczelnienia odpływu
5. Szybkowiążąca zaprawa montażowa MONTER T-5 lub podobny
6. Słaborozprężna pianka montażowa
7. Silikon

Nr. Wpust podłogowy - odejscie poniżej stropu

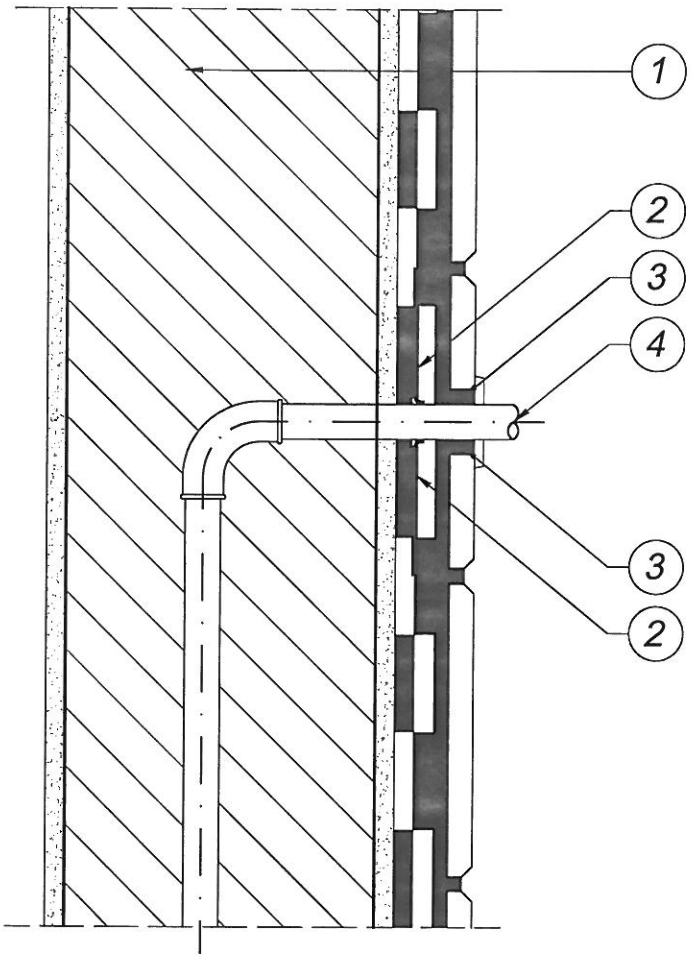

1. Ściana pomieszczenia mokrego
2. Elastyczny mankiet uszczelniający np.ATLAS lub podobny
3. Kit trwale plastyczny
4. Rura wodociągowa

Nr. Uszczelnienie rury wodociągowej w scianie

WARIANT I

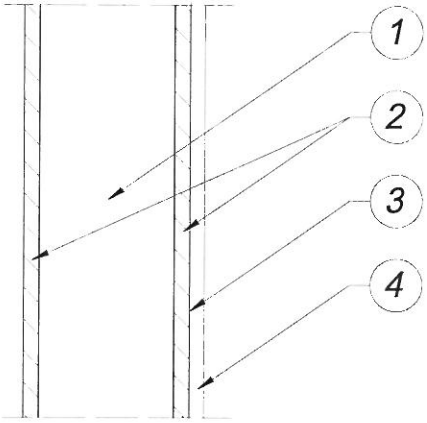

Wariant		1 Konstrukcja ściany	2 Konstrukcja ściany	3 Warstwa podkładowa	4 Warstwa wykończeniowa (alternatywnie: ceramika, tapety, gładź, tynk DEK O)
	I	Stelaż systemowy	Płyty g-k przykręcane, spoinowane TONEREM	UNI-GRUNT	Ceramika - Zaprawa klej. do ceramiki: UELASTYCZNIONA, MIG z EMULSJĄ ELASTYCZNĄ, PLUS, PLUS BIAŁY, PLUS EXPRESS, ELASTYK - PŁYTKI CERAMICZNE - Fuga: ARTIS, ARTIS STYLE, WĄSKA, SZEROKA, EPOKSYDOWA
	II	Ściana murowana z elementów drobnowy-miarowych	Płyty g-k na kleju gips. BONDER spoinowane TONER-em		Tapety - Podkład i klej według zaleceń producenta
					Gładzie - GIPSAR PLUS, GIPSAR MAX, GIPSAR UNI, RAPID
				CERPLAST	Tynk DEKO - Tynk DEKO-M, DEKO-DiM

WARIANT II

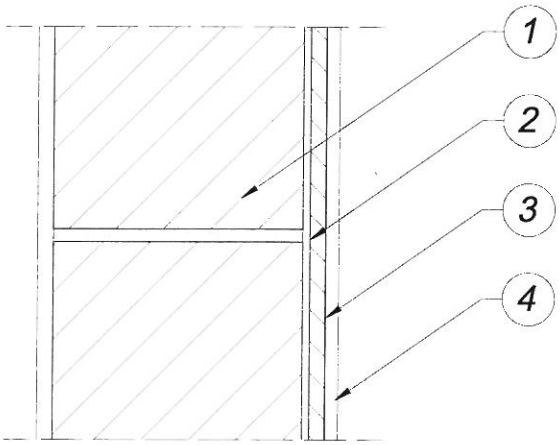

Nr. 3.3.6 Układ warstw na ścianach z płyt g/k strefa sucha

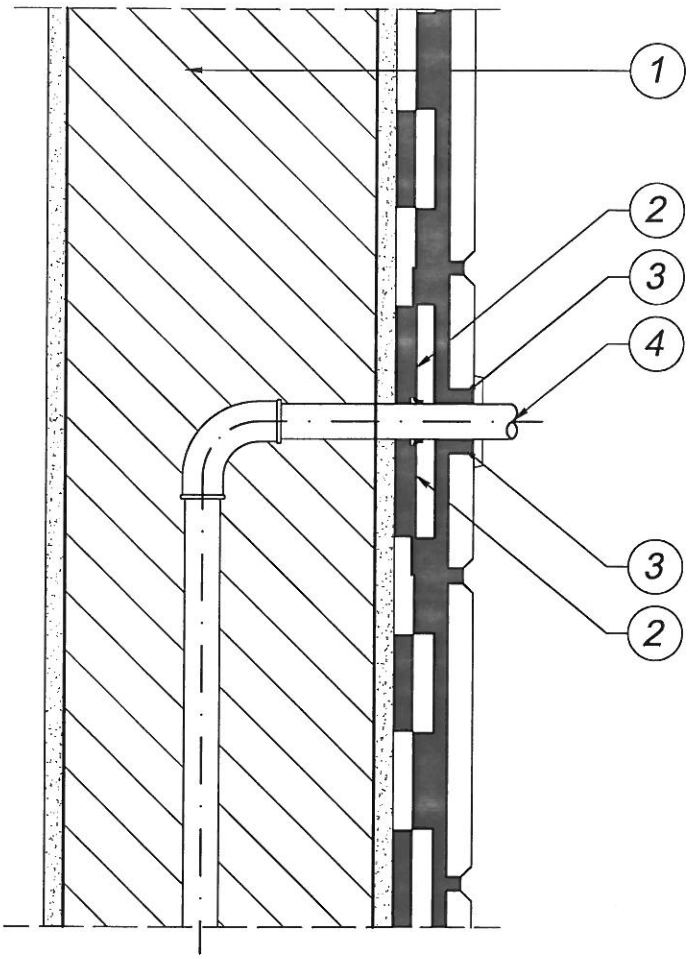

1. Ściana pomieszczenia mokrego
2. Elastyczny mankiet uszczelniający np.ATLAS lub podobny
3. Kit trwale plastyczny
4. Rura wodociągowa

Nr. Uszczelnienie rury wodociągowej w scianie

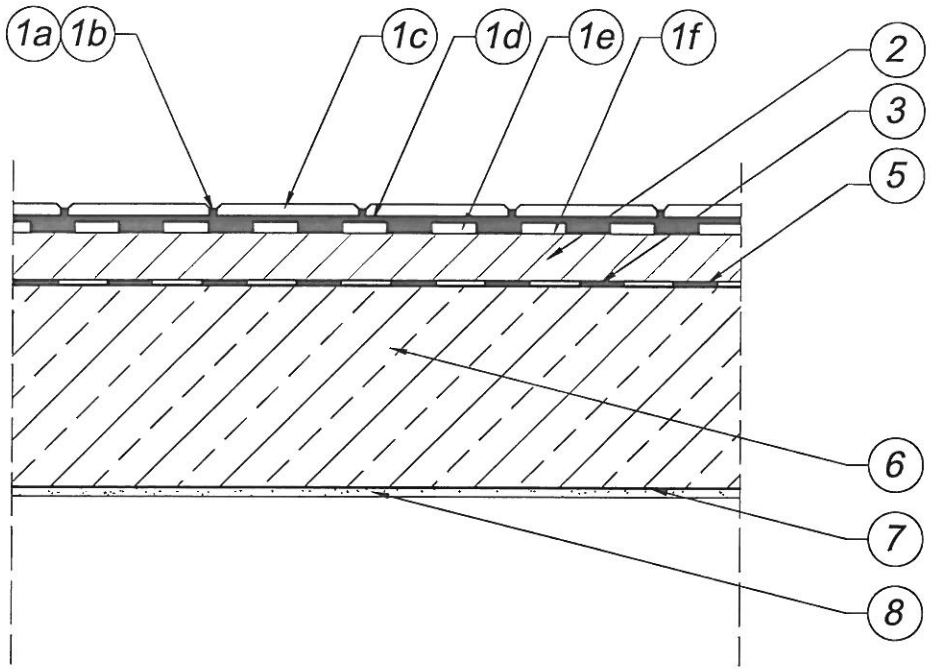

1. Warstwa wykończeniowa
a DELFIN
b fuga EPOKSYDOWA
c płytki ceramiczne, kamienne, gress
d zaprawa klejowa: ELASTYK
e hydroizolacja podpłytkowa: WODER DUO
f UNI-GRUNT
2. Warstwa dociskowa - Podkład
3. Warstwa ochronna
5. Paroizolacja
6. Strop żelbetowy

Nr. Podłoga na stropie betonowym bez ogrzewania